Tapwell

# FBLV075 Washbasin mixer

FBLV075 Krom

## Artikelnummer

FBLV075 Krom - 8227289
FBLV075 Mässing - 8227525

Hög tvågrepps tvättställsblandare Classic med lyftventil och svängbar pip. Hot/Cold-knappar på vreden.

Tapwell

**Rengöring**

Ytan torkas av med en mjuk trasa och ljummet vatten och eventuellt med tvållösning. Undvik basiska, sura kalklösande eller slipande rengöringsmedel.

Mässing är ett material som med tiden får en vacker patina men kan putsas upp med mässingsputs. Koppar får också patina men ska inte poleras. De övriga blanka ytorna behåller sin glans och Honey Gold får sitt djup av 2-3% äkta guld.

**Avkalkning**

Strålsamlare samt duschhandtag skall regelbundet kalkas av genom att läggas i ättiksbad ett par timmar. Skulle kalkfläckar uppstå, använd eukalyptusolja och mjuk trasa.

**Smörjning**

Smörj endast med silikonfett.

**Underhåll**

Besök vår YouTube kanal → där det finns instruktionsfilmer för byte av keramisk insats, byte av perlator med mera.

## Specifikationer

Anslutning tillopp - Slang med slätända 10mm
Antal grepp - Tvågrepps
Antal utgående anslutningar - 1
Dimension tillopp - 10 mm
Lyftventil
Längd utsprång på utloppspip - 187 mm
Maxflöde (vid 300 kPa) - 0,28
Svängbar pip

## Dimensioner/Vikt

Förpackning - Djup - 430 mm
Förpackning - Bredd - 210 mm
Förpackning - Höjd - 80 mm
Förpackning - Nettovikt - 3,00 kg
Förpackning - Volym - 0,01 m³
Bygghöjd undersida utlopp - 171 mm
Produkt - Djup - 186 mm
Produkt - Höjd - 238 mm
Total bygghöjd - 588 mm

Tapwell

# Ritning - PDF

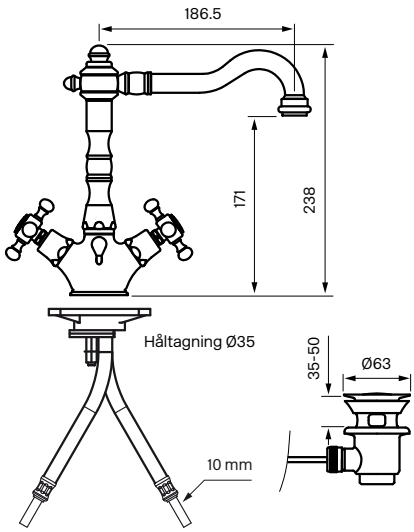

# Tapwell

## Sprängskiss

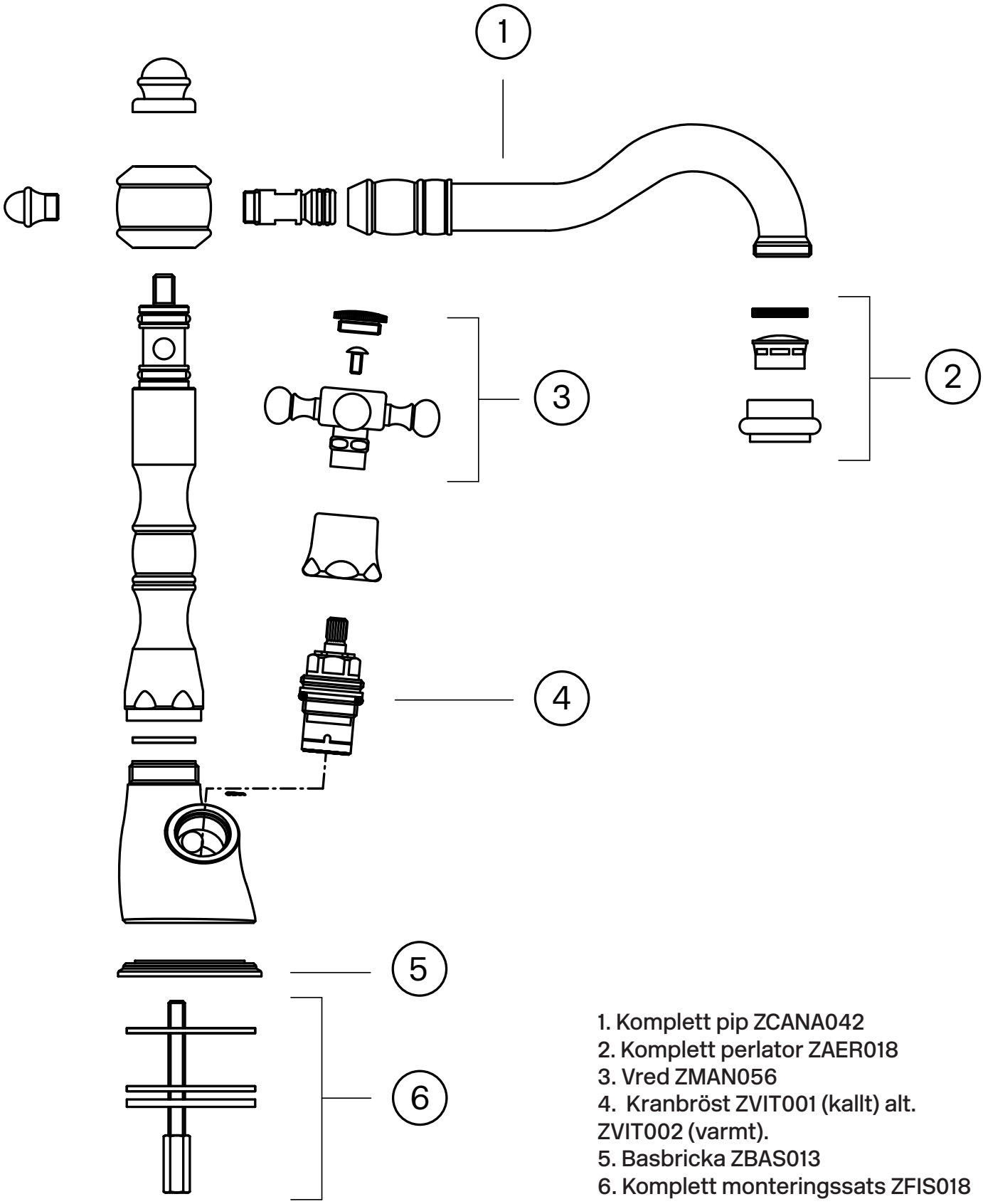


1. Komplett pip ZCANA042
2. Komplett perlator ZAER018
3. Vred ZMAN056
4. Kranbröst ZVIT001 (kallt) alt. ZVIT002 (varmt).
5. Basbricka ZBAS013
6. Komplett monteringssats ZFIS018